24-06-БКС-И-090.01.012.314

Rz 40 (√)

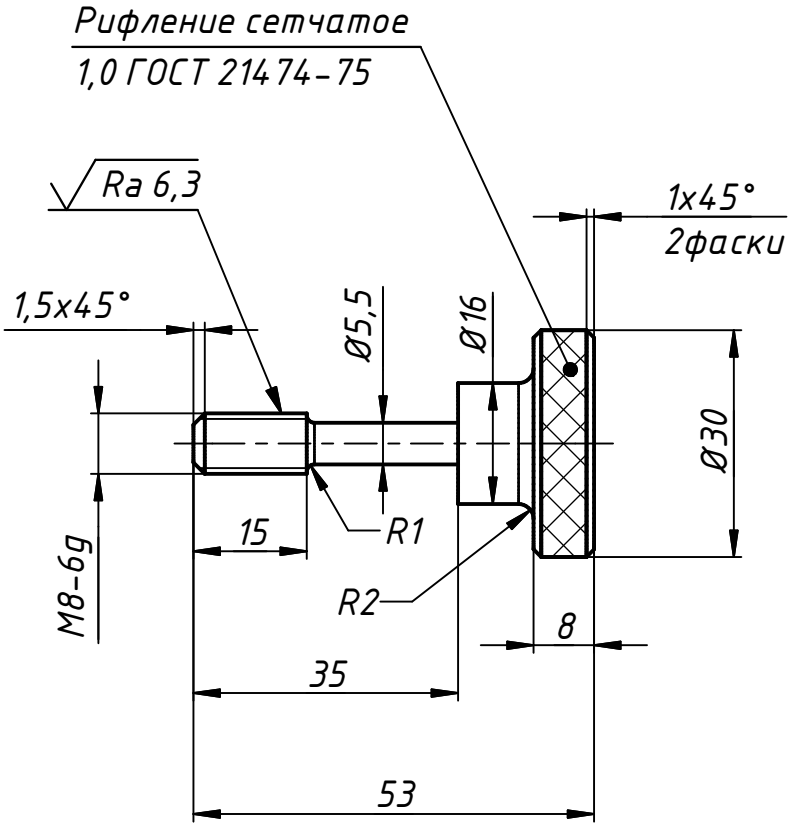

1. Неуказанные предельные отклонения размеров: H12, h12, ± $\frac{IT12}{2}$.
2. Покрытие: Ц9 хр.

Изм.	Лист	№ докум.	Подп.	Дата	24-06-БКС-И-090.01.012.314		
Разраб.		Яковлев		29.11.2024	Винт невыпадающий	Лит.	Масса: 0,07 кг; Масштаб: 1:1
Пров.		Сербаев		29.11.2024		Лист	Листов 1
Т. контр.							
Нач.отд.							
Н. контр.					Сталь 45 ГОСТ 1050-88	БКС БАЙКАЛКРАНСЕРВИС	
Утв.		Дулин		29.11.2024			

Перв. примен. | Справ. № | Подп. и дата | Инв. № дубл. | Взам. инв. № | Подп. и дата | Инв. № подл.

Копировал | Формат А4